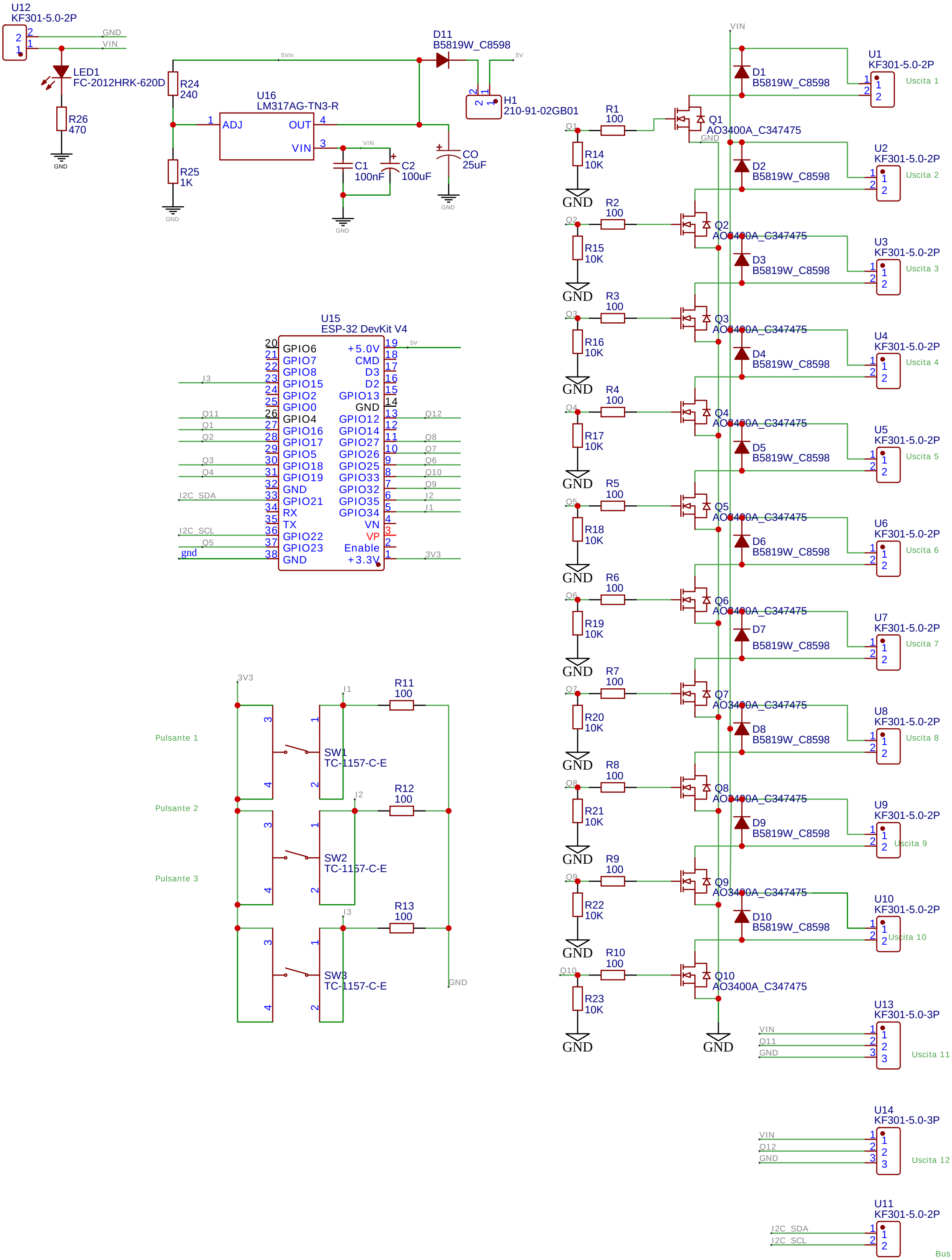
U12
KF301-5.0-2P
GND
VIN
LED1
FC-2012HRK-620D
R26
470
R24
240
R25
1K
5Vin
U16
LM317AG-TN3-R
ADJ
OUT
VIN
C1
100nF
C2
100uF
CO
25uF
D11
B5819W_C8598
5V
H1
210-91-02GB01
U15
ESP-32 DevKit V4
GPIO6
GPIO7
GPIO8
GPIO15
GPIO2
GPIO0
GPIO4
GPIO16
GPIO17
GPIO5
GPIO18
GPIO19
GND
GPIO21
RX
TX
GPIO22
GPIO23
GND
+5.0V
CMD
D3
D2
GPIO13
GND
GPIO12
GPIO14
GPIO27
GPIO26
GPIO25
GPIO33
GPIO32
GPIO35
GPIO34
VN
VP
Enable
+3.3V
I3
Q11
Q1
Q2
Q3
Q4
I2C_SDA
I2C_SCL
Q5
gnd
Q12
Q8
Q7
Q6
Q10
Q9
I2
I1
3V3
Pulsante 1
Pulsante 2
Pulsante 3
SW1
TC-1157-C-E
SW2
TC-1157-C-E
SW3
TC-1157-C-E
R11
100
R12
100
R13
100
Q1
AO3400A_C347475
D1
B5819W_C8598
R1
100
R14
10K
U1
KF301-5.0-2P
Uscita 1
U2
KF301-5.0-2P
Uscita 2
U3
KF301-5.0-2P
Uscita 3
U4
KF301-5.0-2P
Uscita 4
U5
KF301-5.0-2P
Uscita 5
U6
KF301-5.0-2P
Uscita 6
U7
KF301-5.0-2P
Uscita 7
U8
KF301-5.0-2P
Uscita 8
U9
KF301-5.0-2P
Uscita 9
U10
KF301-5.0-2P
Uscita 10
U13
KF301-5.0-3P
Uscita 11
U14
KF301-5.0-3P
Uscita 12
U11
KF301-5.0-2P
Bus I2c